Only One
NATULE

施工要領書

※100V仕様

※この施工要領書をよくお読みの上、施工を行ってください。

ナチュール W930/W630　　●対象製品　NA1-NTA△○□□(N) / NA-NTB△○□□(N)

Vol.3 NT-S

この度は本商品をお買い上げいただきありがとうございます。末永くご愛用いただくために、この「施工要領書」をよくお読みいただき正しい施工をお願いします。なお、商品到着後は、すみやかに検品をお願いいたします。本体に傷、付属品の不備などがございましたら、商品到着後10日以内にご連絡ください。

⚠施工上のご注意

●商品に傷をつけないようご注意ください。
（傷は錆びの原因となりますのでタッチアップ塗料等で必ず補修を行ってください。）
●傷などの補修方法はお問い合わせください。
●取付場所が通行のさまたげにならないか、十分に確認してください。
●本体に、ホース等で直接水をかけないでください。
●商品の施工に関しては必ず「施工要領書」に従ってください。
●むやみに改造・変更をしないでください。
●主電源を切ってから施工を行ってください。
●100V電源は漏電ブレーカーを介して接続し、D種（第3種）接地工事を必ず実施してください。（電気工事店にご依頼ください。）
●ねじなどのゆるみがあるかどうか確認し、ゆるんでいる場合はしめてください。
●商品の塗装表面には、直接養生テープを貼り付けないでください。塗装剥がれの原因となります。
●商品に付着したモルタルやコンクリートなどは速やかに清掃してください。

●施工時の汚れ落としは、中性洗剤をご使用ください。
シンナー、塩酸などを使用すると、腐食の原因になります。

⚠ご注意

禁止

ほたるスイッチと組み合わせて使用しない

LED 照明(100V)にほたるスイッチを接続する場合、ほたる点灯時に流れる微少電流により、LED 照明(100V)がぼんやり点灯、点滅する恐れがあります。ほたるスイッチと組み合わせて使用しないでください。

No.		数量
1	本体 W930/W630	1台
2	ポスト	1台
	十字穴付皿小ねじ M5×50	4本
	袋ナット M5	8個
	ワッシャー M5	8枚
3	トラス頭ねじ M5×35	4本
4	目板	1個
5	ネームプレート type1	1個
	ネームプレート type2	
6	皿頭小ねじ(小頭) M4×7	2本
7	極低頭六角穴付ボルト M4×6	2本
8	六角レンチ 呼び2	1本
9	トラス小ねじ M4×15	2本

No.	オプション		数量
10	シェルフ W930/W630		1個
11	シェルフ取付部品	トラス頭ねじ M4×15	4本

■本体寸法図

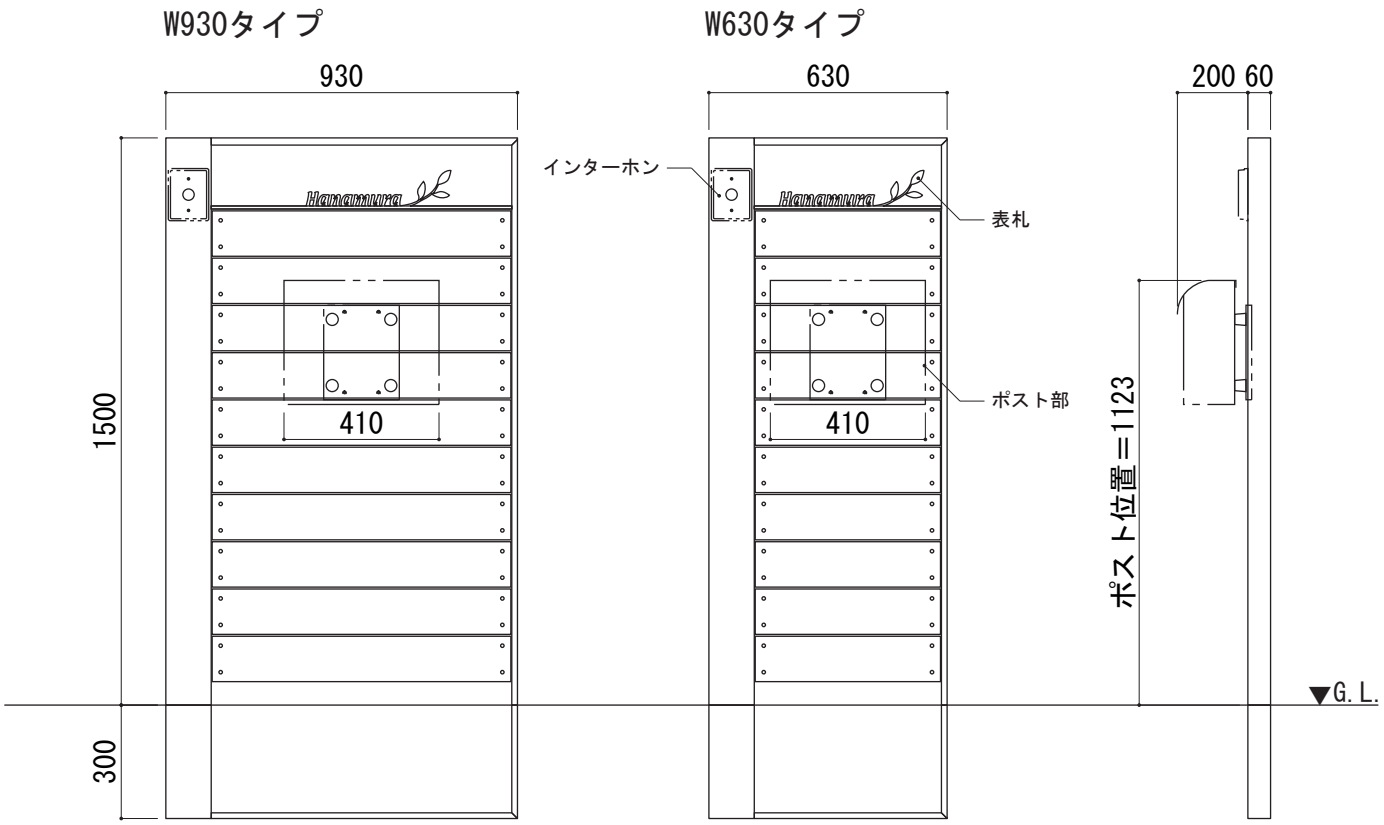
W930タイプ
W630タイプ
930
630
200 60
インターホン
表札
ポスト部
1500
410
410
ポスト位置＝1123
▼G.L.
300

※図は左勝手

■本体の取付

○配線

①本体上部の目板を取外してください。

②照明コードとインターホンコード（※現地手配）を同梱の配線引き込み用針金を使用し、本体内に引き込んでください。

PF管（※現地手配）は、照明コードおよびインターホンコードが、すべて隠れる長さに設定してください。

③LED配線コードと照明コードを結線し絶縁防水処理(※現地手配)してください。

④目板を元の位置に取付けてください。

⚠ご注意

●PF管埋設工事については、「内線規程」に従ってください。

○本体の埋込

⑤本体を支え棒で自立させ、垂直・水平を確認してからコンクリートを打ってください。

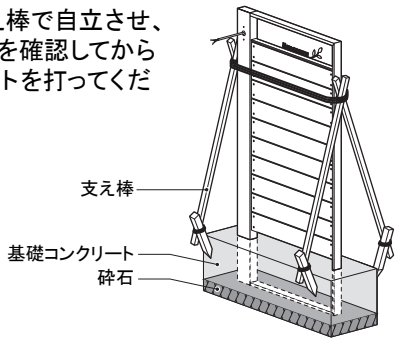

○インターホン子機の取付

⑥インターホン取付枠を同梱のトラス小ねじ（M4×15）で本体所定の位置に取付け、位置を調整してください。

⑦インターホンコード（※現地手配）をインターホン子機に結線してください。

⑧インターホン子機をインターホン子機付属ねじ（※現地手配）でインターホン取付枠に取付けてください。

⚠ご注意

●ねじを固定する際は、電動工具による締めつけは本体破損の原因となりますので行わないでください。

●本体にホース等で直接水をかけないでください。故障の原因となります。

●電気配線は電気工事店にご依頼ください。

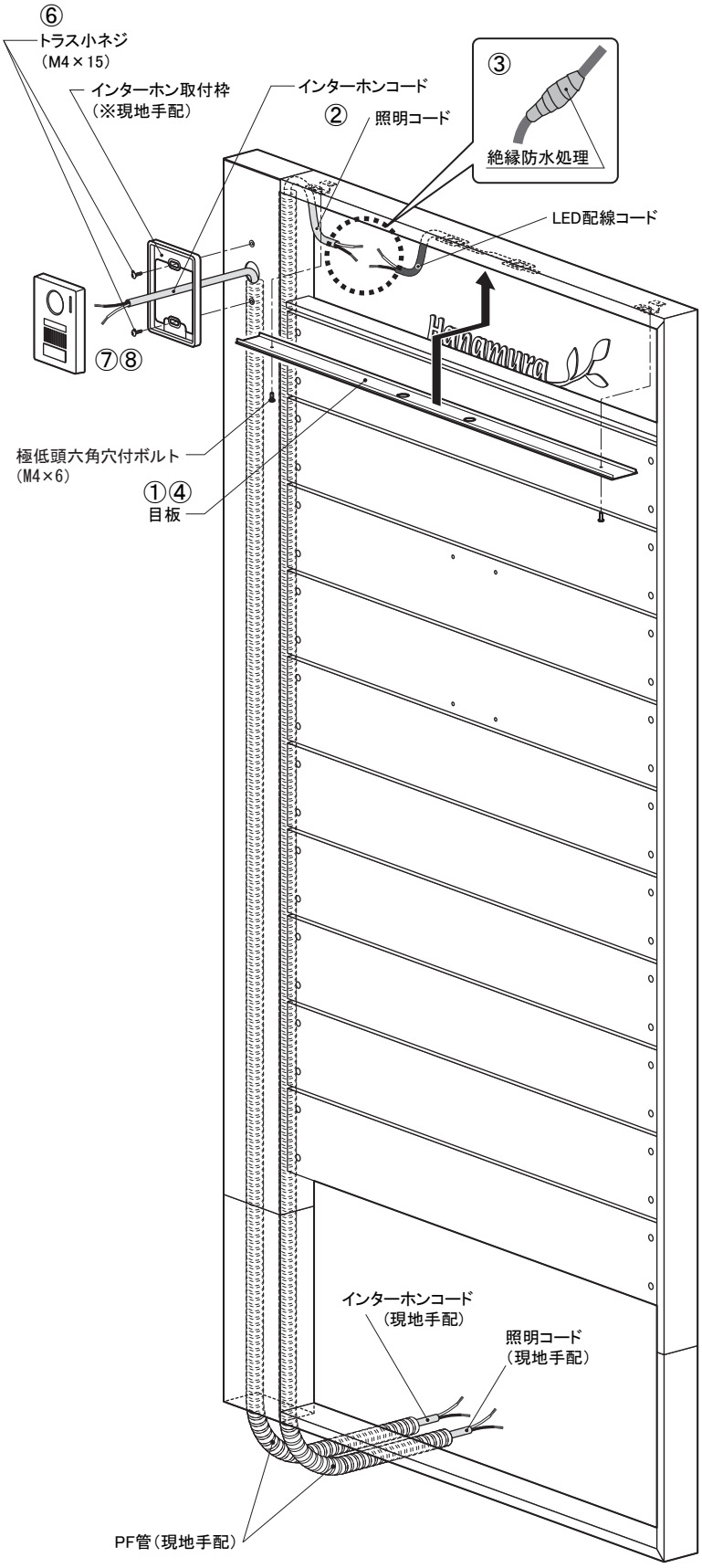

※図は左勝手

■ポストの取付

①取付ボードセット(ポスト同梱品)に十字穴付き皿小ねじM5×50(ポスト同梱品)をセットし、本体所定の位置にトラス頭ねじM5×35(本体同梱品)、ワッシャーM5、袋ナットM5にて固定してください。

②ポスト(同梱品)を「取付ボードセット」のボルト(4ヶ所)に差し込み、ワッシャーM5と袋ナットM5にて固定してください。

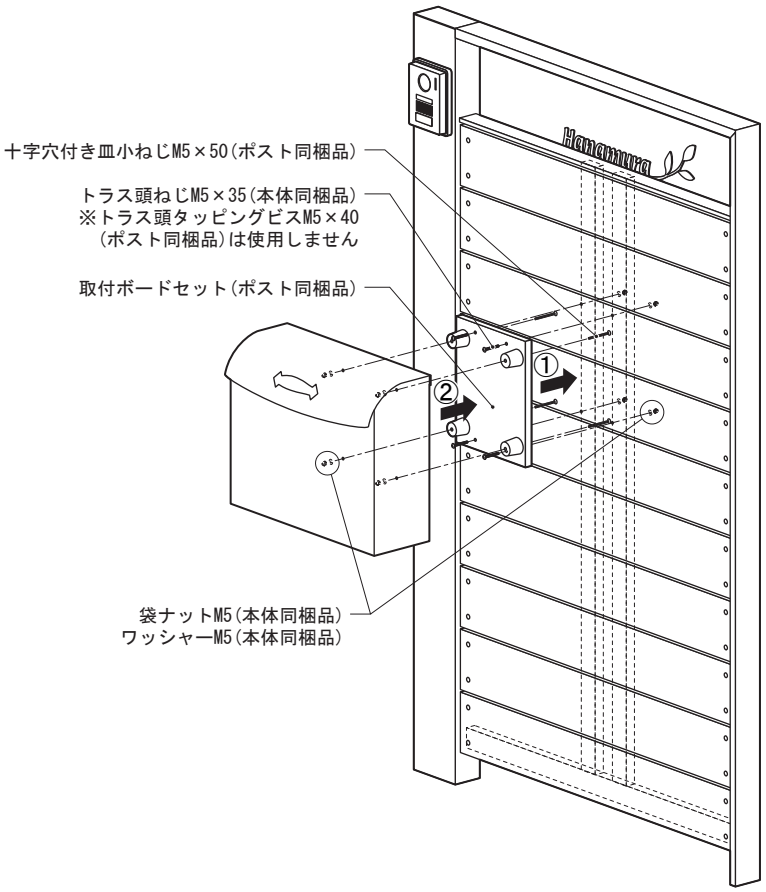

■シェルフの取付（オプション）

・シェルフ(同梱品)をトラス頭ねじM4×15(4ヶ所)にて、本体裏側の所定の位置に取付けます。

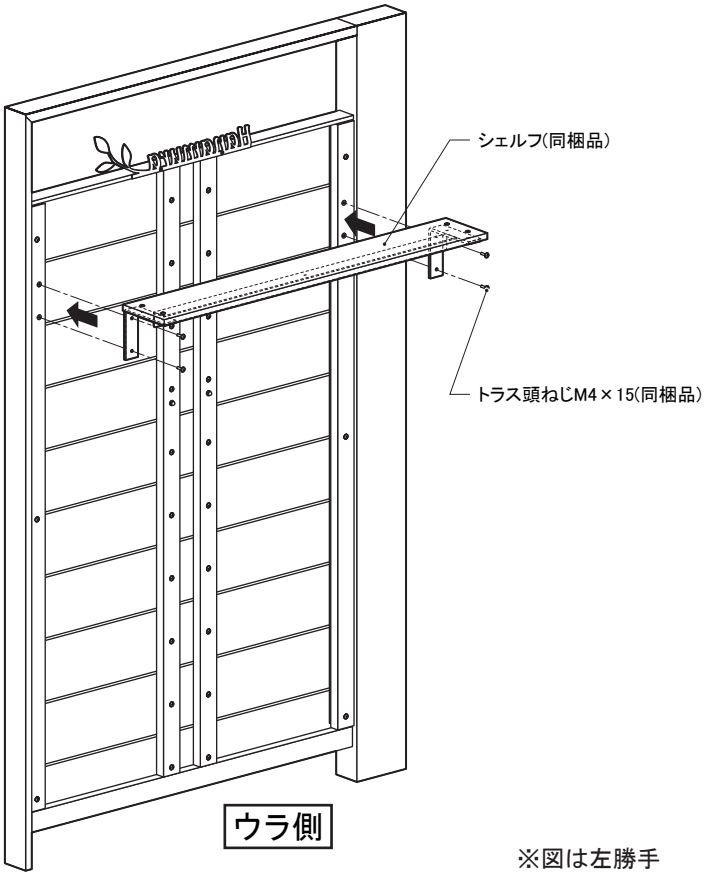

※図は左勝手

⚠ご注意

- ●ねじを固定する際は、電動工具による締めつけは本体破損の原因となりますので行わないでください。
- ●本製品は「飾り棚」ですので、重量物を乗せないでください。