部 品 No.	名　称	材質・仕様
①	本体	ＧＲＣ製 / コンクリート用ステイン塗装(クリアー仕上)
②	排水用上口	ポリ塩化ビニール
③	排水用下口	ポリ塩化ビニール
④	排水用目皿	黄銅製クロームメッキ

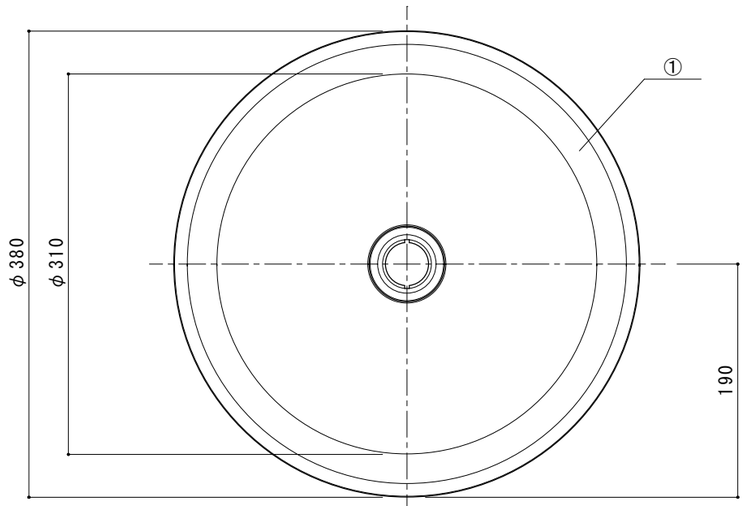

上面図

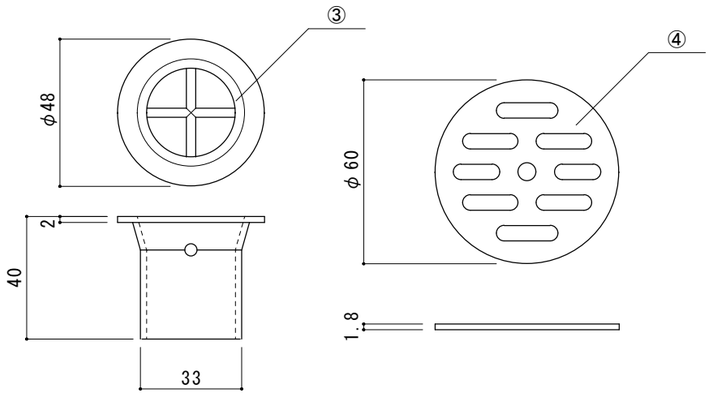

付属品(S=1/2)

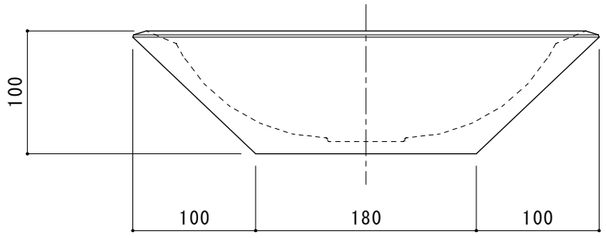

立面図

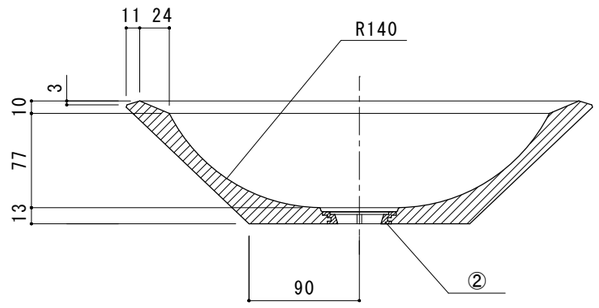

断面図

品　番	タイル	目地色	仕上材
**	**	*	**

寸法誤差／±５

日　付		担　当	記　事
1	yyyy.mm.dd	**	**
2	yyyy.mm.dd		
3	yyyy.mm.dd		
4	yyyy.mm.dd		
5	yyyy.mm.dd		

品　名	ガーデンパン ベベル マル ライトグレー / ダークグレー	作成年月日	２０２２.３.１０	検　図
品　番	ＴＣ-ＧＰＢＶＭ-ＬＧ / ＴＣ-ＧＰＢＶＭ-ＤＧ	縮　尺	１／５	
重　量	４ ｋｇ			