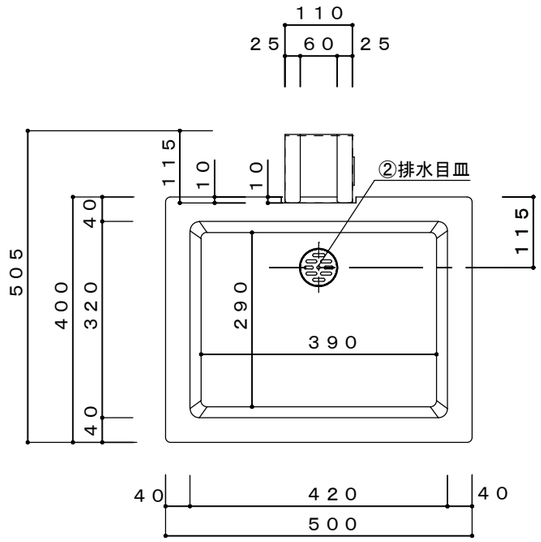

平面図

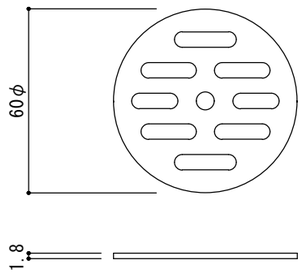

②排水用目皿(S=1/2)

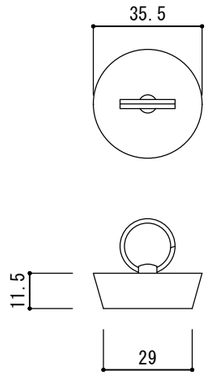

△1 ③ゴム栓(S=1/2)

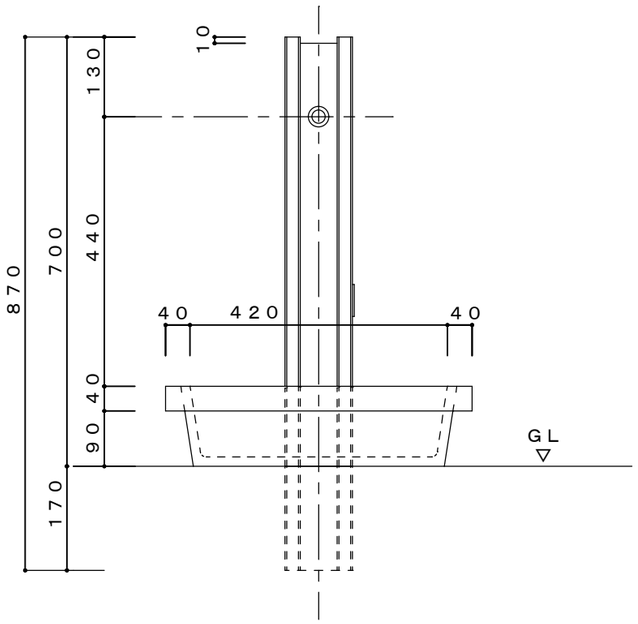

正面図

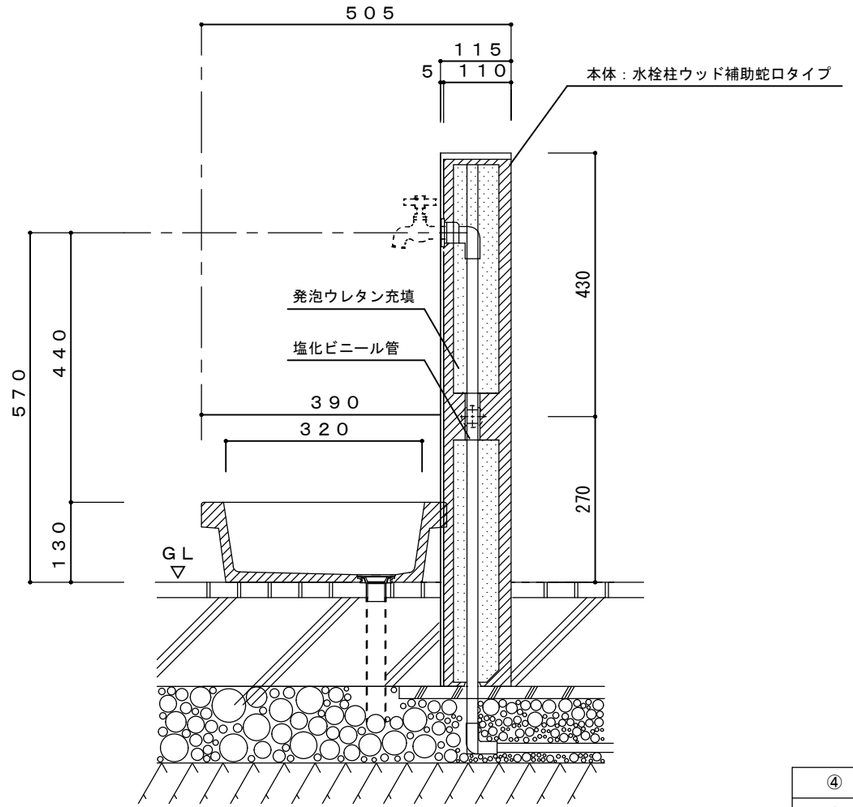

断面図

部品No.	名称	材質・仕様
④	化粧カバー	黄銅
③	ゴム栓	本体：ＮＲ　ボス：黄銅ニッケルメッキ
②	排水用目皿	黄銅（同梱品）
①	本　体	ＧＲＣ(ガラス繊維強化セメント) アクリルウレタン樹脂塗装

品　名	水栓柱ウッド補助蛇口タイプ　ダークセピア ガーデンパン　トレビウッド/ダークセピア　ゴム栓付	作成年月日	２０２２．４．４
品　番	ＴＣ－ＳＣ－ＷＷ－ＤＳ ＴＣ－ＧＰＷＤＳ	縮　尺	１／１０
		寸法誤差	±５
重　量	水栓柱　１１　Ｋｇ　／　ガーデンパン　１１Ｋｇ	株式会社 オンリーワンクラブ	