アイアン製 ふくろう庭園灯

アイアン製 ふくろう庭園灯をお買い上げいただき、ありがとうございます。
末永くご使用いただくためにも、以下ご確認をお願いいたします。

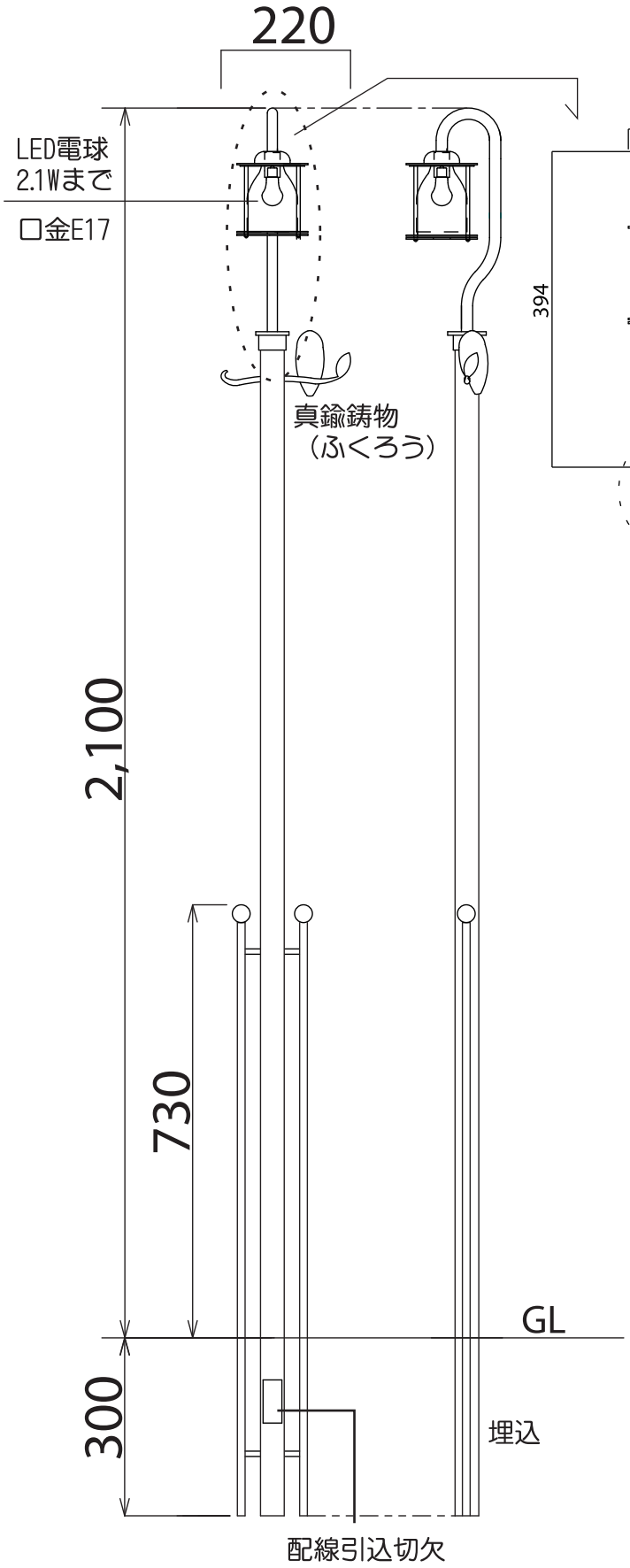

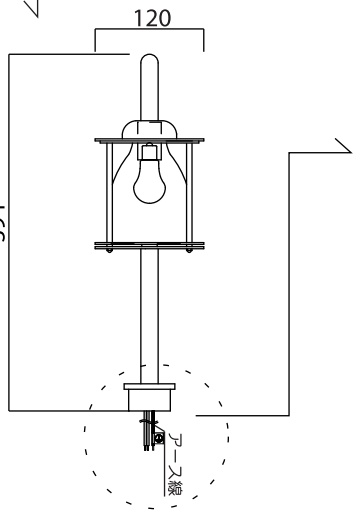

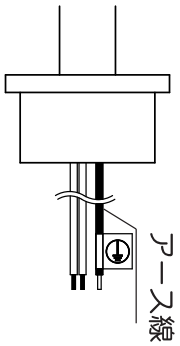

灯具下部よりコードが出ています。
結線はこちらでお願いします。

配線は結線スペースで、電気工事店様にて接続をお願いします。

電球交換は、必ず電源を切ってください。
（感電の原因になります。）

点灯中、消灯直後は器具に触れないでください。消灯後冷えたのを確認してから電球交換等を行ってください。
（やけどの原因になります。）

設置は埋込部分にコンクリートを打設して固定してください。

安全確保のため、電源ブレーカー及びスイッチの遮断を確認してから施工をしてください。
（感電の原因になります。）

本製品は焼付塗装を行っておりますが経年と共に錆が発生しますので、市販の屋外鉄部用塗料でのメンテナンスをお勧めいたします。