Spanish Castle CC™ Lavatory Faucet

Matilda
Primal Faucet Collection

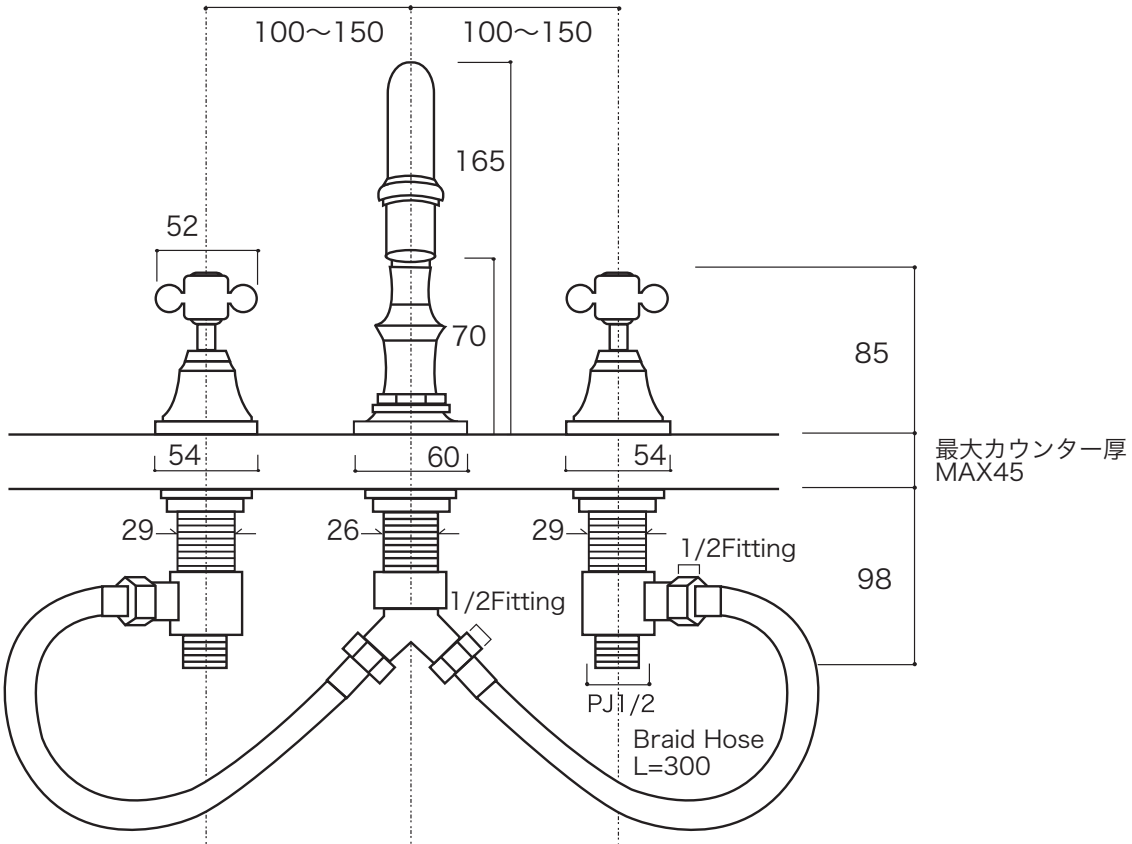

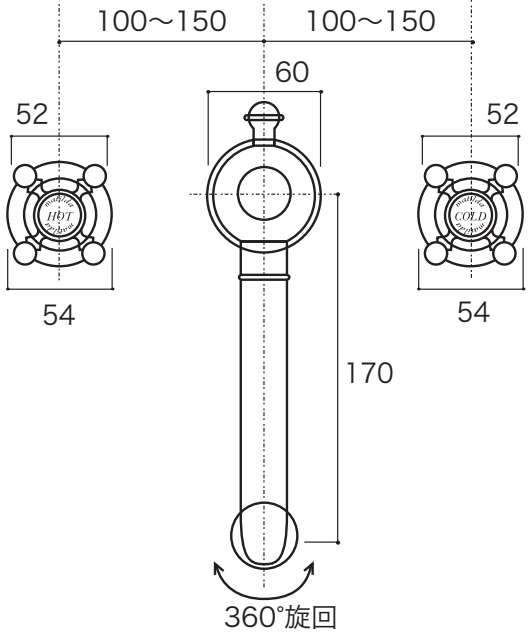

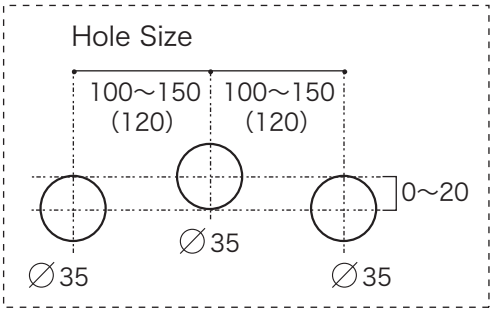

Matilda			認証登録	●ISO 9001:2000 ●米国 IAPMO(UPC) ●水道法自己認証適合品	品名	スパニッシュ・キャッスル CC (洗面用 8 インチタイプ混合栓)
	単位	尺度			品番	MA423C8 -PB -BN -ORB
	mm	Free	作成日	2009.11.26		