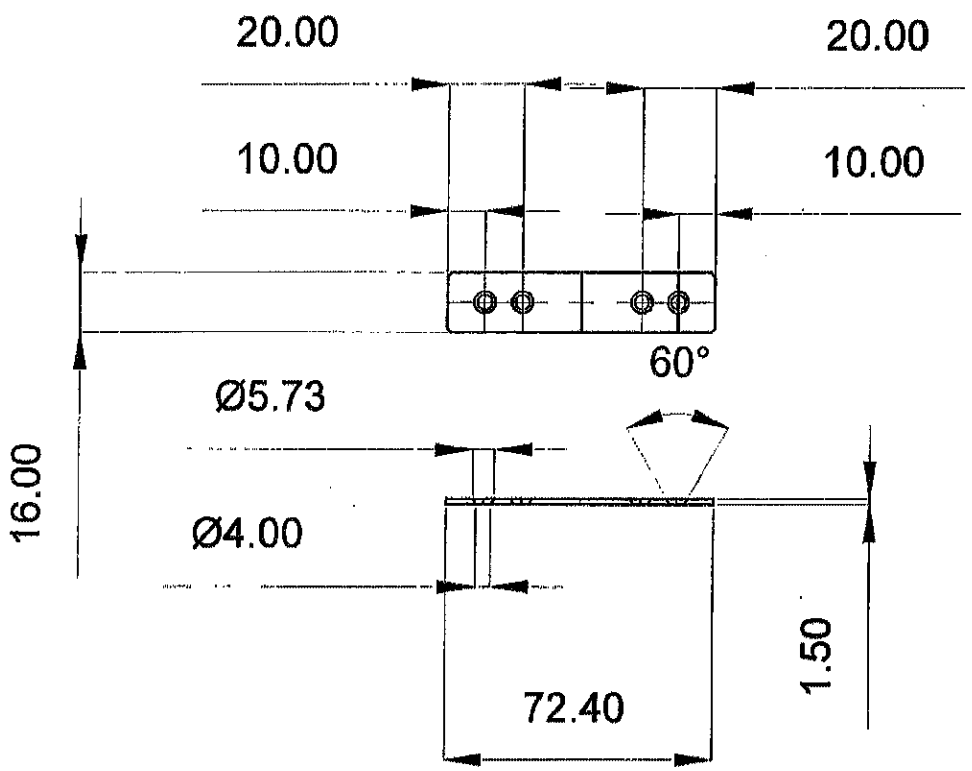

注記
指示なき角は、1Cとする。

NO	変更	日付

日付	尺度	材料	個数	品名	上下連結金具
H、24 6／30	1／1				
設計	製図	検図	承認	品番	Kt-3-003