SINK	洗面器
洗面器　Mオーバル	排水金具、管類は32mmタイプ使用のこと
オーバーカウンター型	S=1/4（単位 / mm）　open up '06

■ topic

・陶器
・実容量／6.5L
・オーバーフロータイプ
・屋内専用品
・カウンター製作用の切り込み寸法参考図は別途お問い合せください。
・日本製

※ 設計寸法です。焼物は焼成による変形が生ずることがあります。

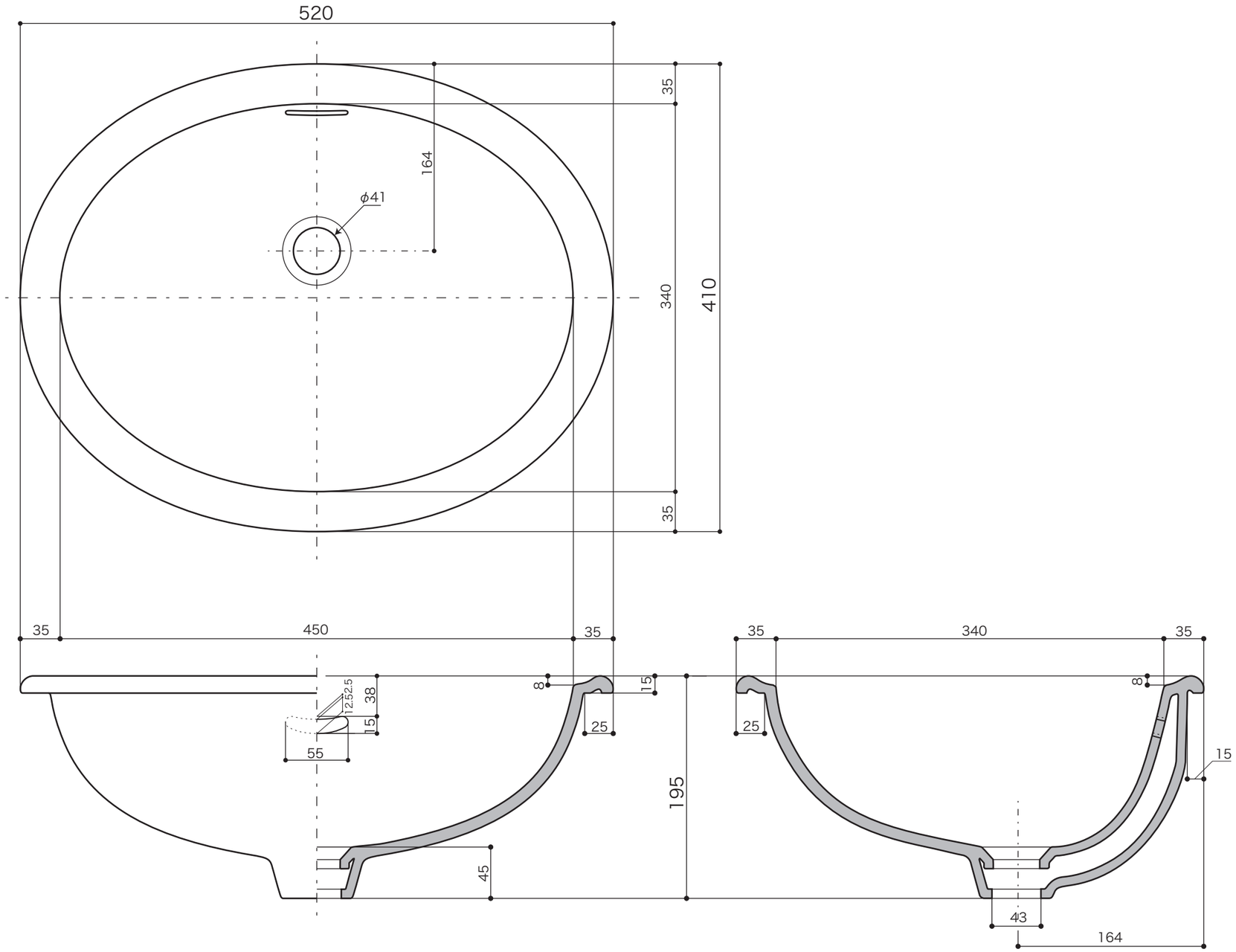

商品	
	E217320　コレクティブルズ
	E231260　オールドイングランド
	E274210　ブランカ
	E350040　リネン