| 部 品 No. | 名　称 | 材質・仕様 |
|---|---|---|
| ① | 本体 | ＦＲＰ製 / 塗料：水性セラミックシリコン樹脂系塗料<br>グレージュ・ブラウン・オリーブ |
| ② | 排水穴 | ＡＢＳ　穴径φ４５ |
| ③ | インサート部 | ＧＲＣ製 / Ｐインサート Ｍ１６×５０ |
| ④ | キャスター | スチール製三価ユニクロ仕上 / 車輪径：φ５０ / 自在（2個） |
| ⑤ | キャスター | スチール製三価ユニクロ仕上 / 車輪径：φ５０ / 自在 ストッパー付（2個） |

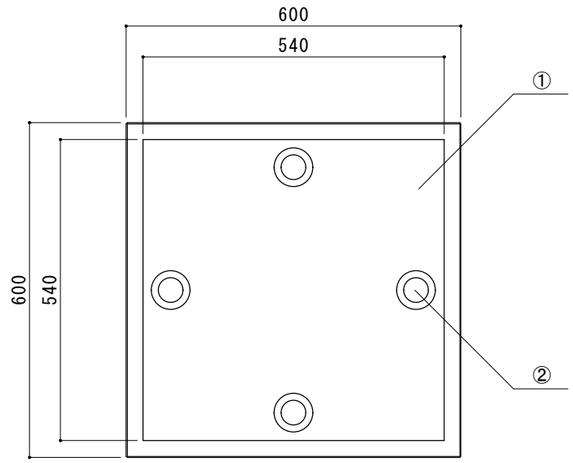


上面図

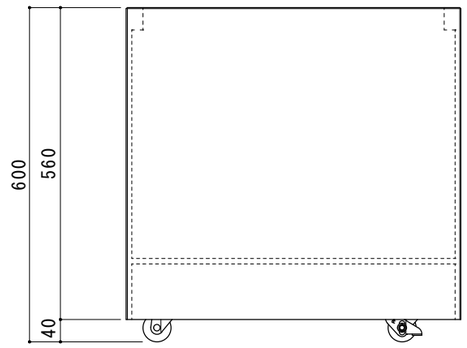


正面図

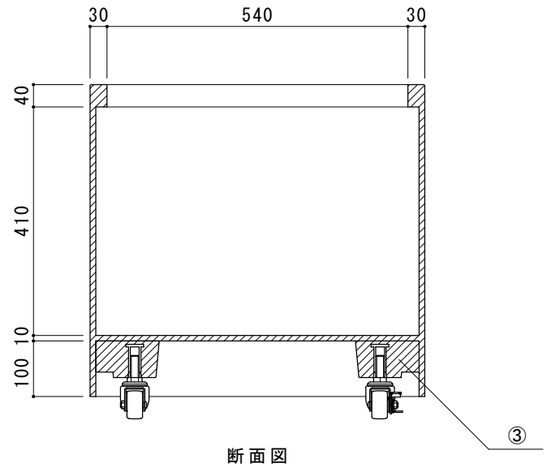


断面図

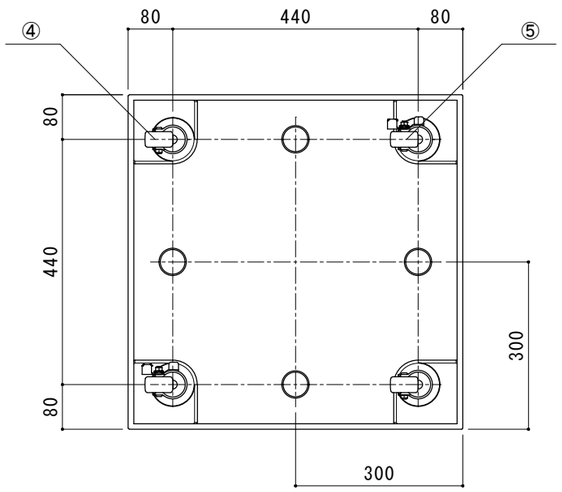


底面図

寸法誤差／±５

| 品　番 | タイル | 目地色 | 仕上材 |
|---|---|---|---|
| ** | ** | * | ** |
| | | | |
| | | | |

| 日　付 | | 担　当 | 記　事 | 品　名 | 可動式プランター ムーヴ スクエア<br>グレージュ / ブラウン / オリーブ | 作成年月日 | ２０２５．２．２８ | 検　図 | | |
|---|---|---|---|---|---|---|---|---|---|---|
| 1 | yyyy.mm.dd | | | 品　番 | ＴＣ－ＭＯＶＳ－ＧＧ / ＢＲ / ＯＶ | 縮　尺 | １／１１ | | | |
| 2 | yyyy.mm.dd | | | | | | | | | |
| 3 | yyyy.mm.dd | | | | | | | | | |
| 4 | yyyy.mm.dd | | | 重　量 | １６ ｋｇ | | | | | |
| 5 | yyyy.mm.dd | | | | | | | | | |