部 品 No.	名　称	材質・仕様
①	本体	ＦＲＰ製 / 塗料：水性セラミックシリコン樹脂系塗料 グレージュ・ブラウン・オリーブ
②	排水穴	ＡＢＳ　穴径φ４５
③	インサート部	ＧＲＣ製 / Ｐインサート Ｍ１６×５０
④	キャスター	スチール製三価ユニクロ仕上 / 車輪径：φ５０ / 自在（2個）
⑤	キャスター	スチール製三価ユニクロ仕上 / 車輪径：φ５０ / 自在 ストッパー付（2個）

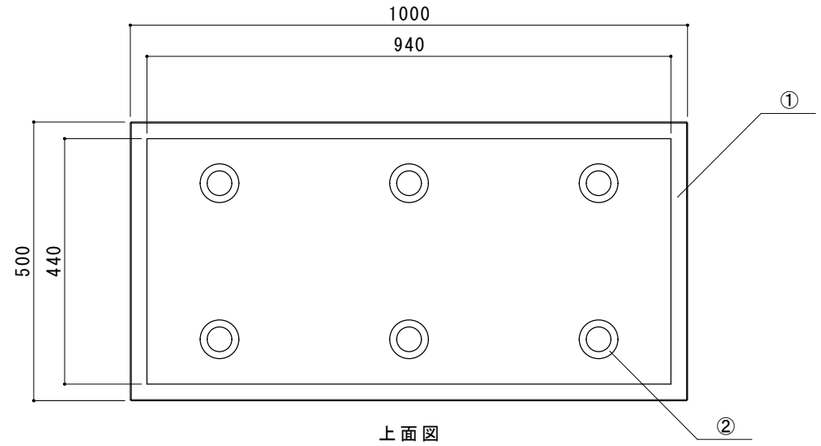

上面図

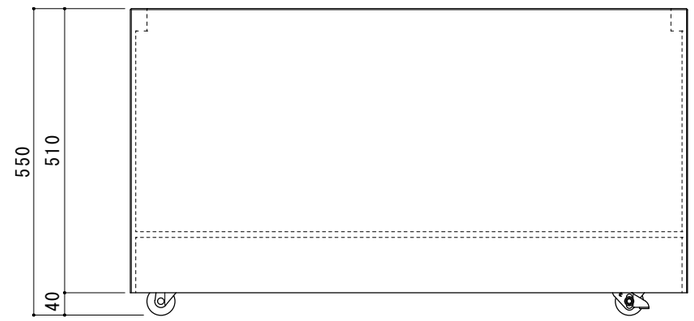

正面図

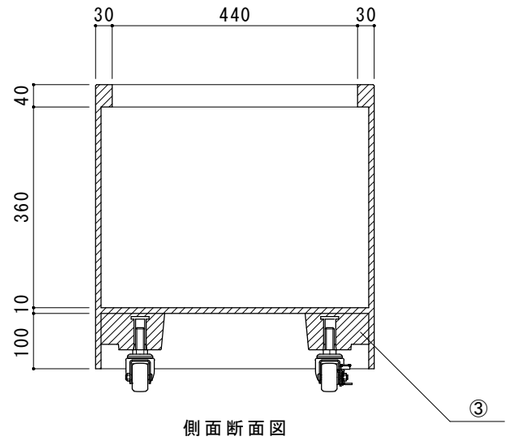

側面断面図

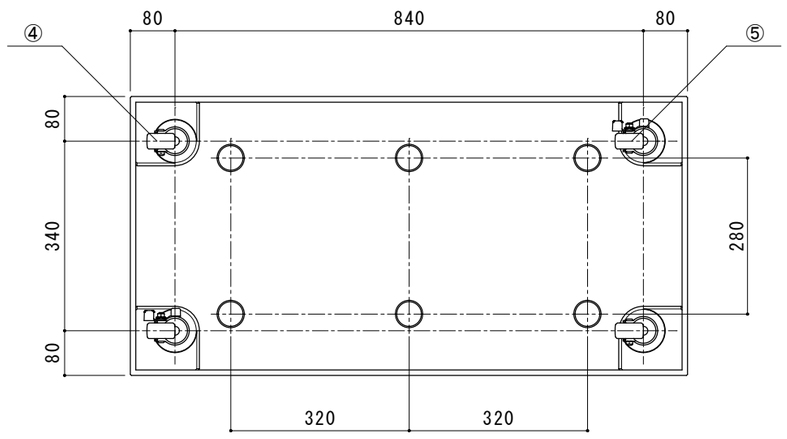

底面図

品　　番	タイル	目地色	仕上材
**	**	*	**

寸法誤差／±５

日　付		担　当	記　事
1	yyyy.mm.dd		
2	yyyy.mm.dd		
3	yyyy.mm.dd		
4	yyyy.mm.dd		
5	yyyy.mm.dd		

品　　名	可動式プランター ムーヴ レクタングル グレージュ / ブラウン / オリーブ	作成年月日	２０２５．２．２８
品　　番	ＴＣ－ＭＯＶＲ－ＧＧ / ＢＲ / ＯＶ	縮　　尺	１／１１
重　　量	１８ ｋｇ		

検　　図		