部品No.	名称	材質・仕様
①	本体	GRC製 / コンクリート用ステイン塗装 (ライトグレー：クリア / ダークグレー：ストーンブラック)
②	排水用上口	ポリ塩化ビニール
③	排水用下口	ポリ塩化ビニール
④	排水用目皿	黄銅製クロームメッキ

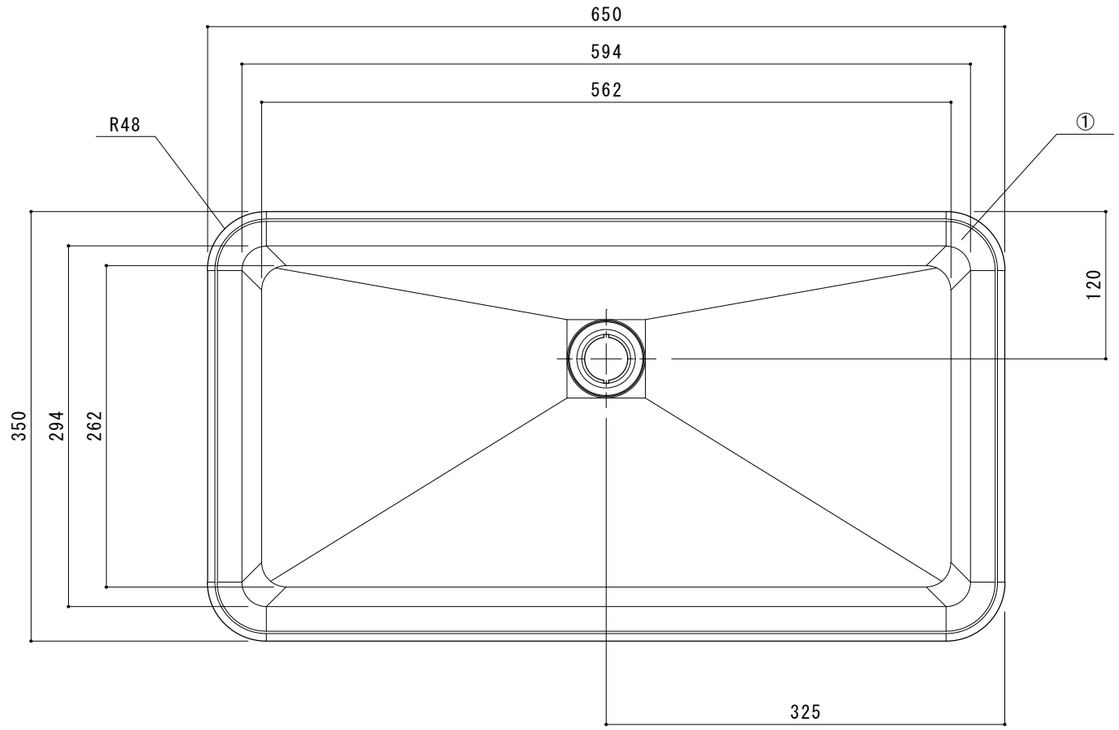

上面図

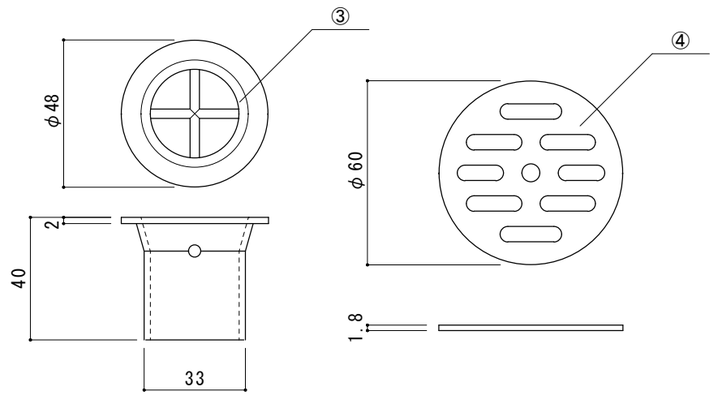

付属品(S=1/2)

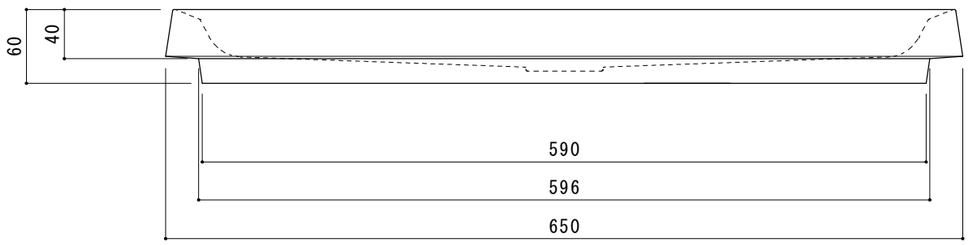

正面図

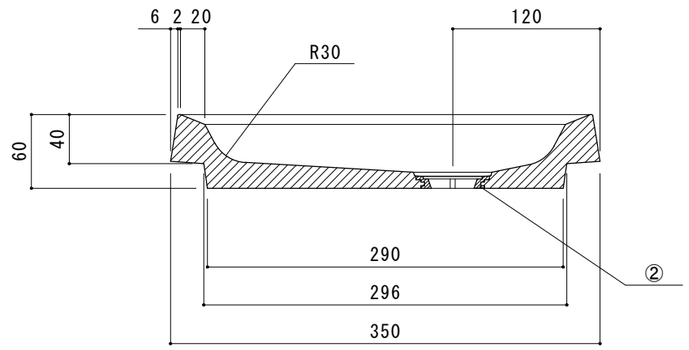

側面断面図

品番	タイル	目地色	仕上材
**	**	*	**

寸法誤差／±５

日付		担当	記事	品名	ガーデンパン ベベル ヒラ ライトグレー / ダークグレー	作成年月日	２０２４.３.５	検図
1	yyyy.mm.dd			品番	ＴＣ-ＧＰＢＶＨ-ＬＧ / ＴＣ-ＧＰＢＶＨ-ＤＧ	縮尺	１／５	
2	yyyy.mm.dd							
3	yyyy.mm.dd							
4	yyyy.mm.dd			重量	１０ ｋｇ			
5	yyyy.mm.dd							